SCHEMA ELETTRICO - ELECTRIC DIAGRAM - SCHEMA ELECTRIQUE - ESQUEMA ELECTRICO -SCHEMA ELETTRICO

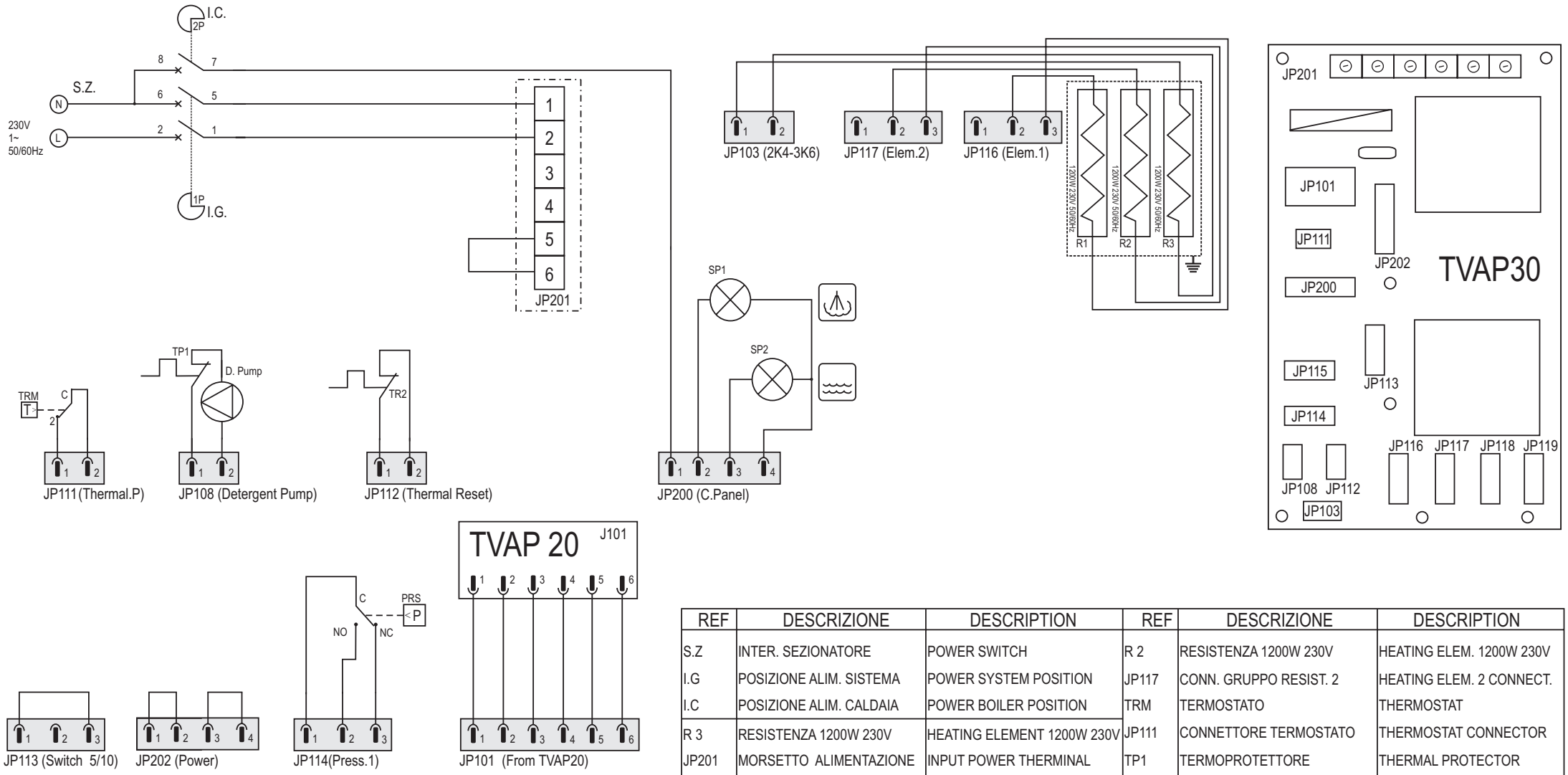

REF	DESCRIZIONE	DESCRIPTION	REF	DESCRIZIONE	DESCRIPTION
S.Z	INTER. SEZIONATORE	POWER SWITCH	R 2	RESISTENZA 1200W 230V	HEATING ELEM. 1200W 230V
I.G	POSIZIONE ALIM. SISTEMA	POWER SYSTEM POSITION	JP117	CONN. GRUPPO RESIST. 2	HEATING ELEM. 2 CONNECT.
I.C	POSIZIONE ALIM. CALDAIA	POWER BOILER POSITION	TRM	TERMOSTATO	THERMOSTAT
R 3	RESISTENZA 1200W 230V	HEATING ELEMENT 1200W 230V	JP111	CONNETTORE TERMOSTATO	THERMOSTAT CONNECTOR
JP201	MORSETTO ALIMENTAZIONE	INPUT POWER THERMINAL	TP1	TERMOPROTETTORE	THERMAL PROTECTOR
SP1	SPIA PRESSIONE OTTIMALE	READY STEAM INDICATOR	D. PUMP	POMPA DETERGENTE	DETERGENT PUMP
SP2	SPIA FINE ACQUA	LOW WATER INDICATOR	JP108	CONN. POMPA DETERGENTE	DETERGENT PUMP CONNEC.
JP200	CONNETTORE C.PANEL	CONTROL PANEL CONNECTOR	TR2	PROTEZIONE TERMICA	THERMAL PROTECTOR
R 1	RESISTENZA 1200W 230V	HEATING ELEMENT 1200W 230V	JP112	CONN. PROTEZIONE TERMICA	THERMAL PROT. CONNECTOR
JP116	CONN. GRUPPO RESIST. 1	HEATING ELEM. 1 CONNECTOR	JP101	CONNETTORE TVAP/20 TVAP/30	TVAP/20 TVAP/30 CONNECT.
PRS	PRESSOSTATO	PRESSURE SWITCH	JP202	CONNETTORE ALIMENTAZIONE	POWER CONNECTOR
JP114	CONNETTORE PRESSOSTATO	PRESSURE SWITCH CONNECT.	JP113	CONNETTORE 5/10 bar	5/10 bar CONNECTOR
TVAP 30	CIRCUITO CONTATTORI	POWER RELAY BOARD	JP103	CONN. GRUPPO RESIST.3	HEATING ELEM. 3 CONNECT.

Rif. 01	q.tà 01	Titolo/Nome CHATTANOOGA STEAM TECH 4800		N.articolo/Riferimento 200300	
Progettato da Ceschi	Controllato da A.Qualità	Approvato da-data Direz. Generale	Nome file CHAT. STEAM TECH 4800 230V	Data emissione 26 MAGGIO 2003	Revisione 0

TECNOVAP

CHATTANOOGA STEAM TECH 4800W 230V 50/60Hz 1~

Questo disegno è di proprietà della Tecnovap S.N.C. che si riserva tutti i diritti sanciti dalla legge: qualsiasi divulgazione o riproduzione è vietata senza autorizzazione

Modifica

SCHEMA ELETTRICO - ELECTRIC DIAGRAM - SCHEMA ELECTRIQUE - ESQUEMA ELECTRICO -SCHEMA ELETTRICO

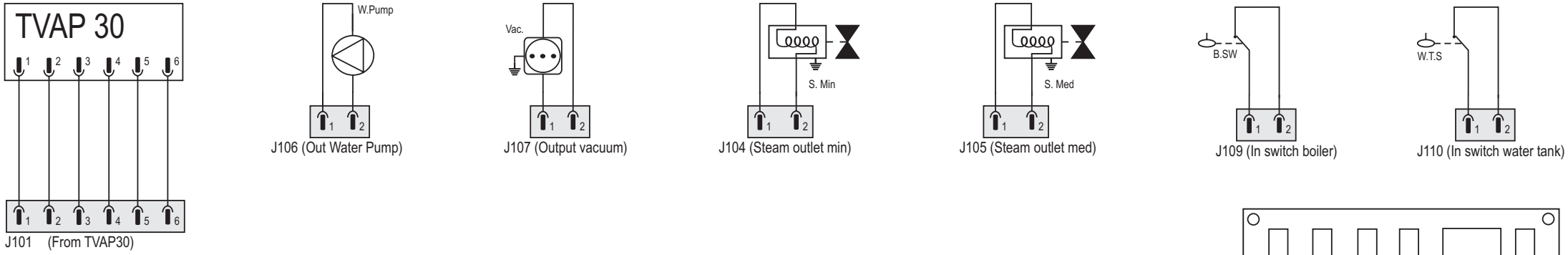

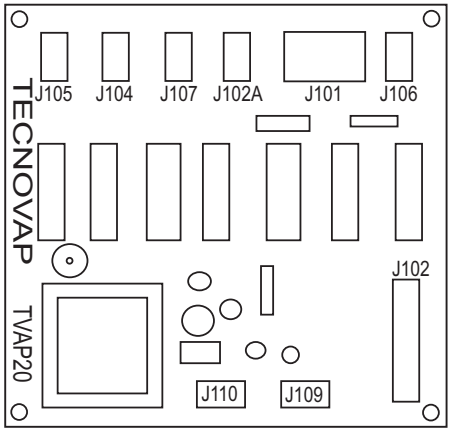

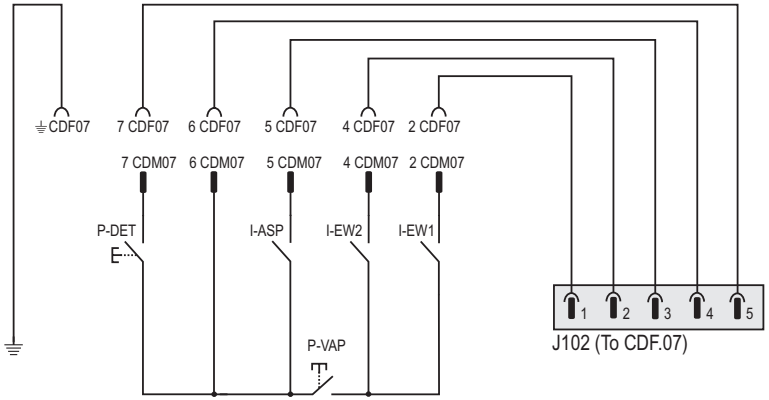

REF	DESCRIZIONE	DESCRIPTION	REF	DESCRIZIONE	DESCRIPTION
J101	CONN. TVAP20/YVAP30	TVAP20/TVAP30 CONNECTOR	S.MED	ELETTROVALVOLA MEDIO	STEAM MED
W.PUMP	POMPA ACQUA	WATER PUMP	J105	CONNETTORE ELET. MEDIO	STEAM MED CONNECTOR
J106	CONNETTORE POMPA ACQUA	WATER PUMP CONNECTOR	B.SW	SENSORE CALDAIA	BOILER SWITCH
VAC	PRESA ASPIRATORE	VACUUM	J109	CONNETTORE SENS. CALDAIA	BOILER SWITCH CONNECTOR
J107	CONNETTORE ASPIRATORE	VACUUM CONNECTOR	W.T.S.	SENSORE SERBATOIO ACQUA	WATER TANK SWITCH
S.MIN	ELETTROVALVOLA MINIMO	STEAM MIN	J110	CON. SENSORE. SERB. ACQUA	WATER TANK SWITCH CONN.
J104	CONNETTORE ELETTROV. MIN	STEAM MIN. CONNECTOR	TVAP20	CIRCUITO DI CONTROLLO	SYSTEM CONTROL
J102	CONNETTORE ACCESORI	ACCESSORIES CONNECTOR	P.DET	PULSANTE DETERGENTE	DETERGENT SWITCH
CDF07	CONNETTORE ACCESSORI F	ACCESSORIES CONNECTOR F	I-ASP	INTERRUTTORE ASPIRATORE	VACUUM SWITCH
CDM07	CONNETTORE ACCESSORI M	ACCESSORIES CONNECTOR M	I-EW2	INTERRUTTORE VAPORE media	STEAM MID SWITCH
P.VAP	PULSANTE SICUREZZA VAP.	STEAM CONTROL SWITCH	I-EW1	INTERRUTTORE VAPORE MIN.	STEAM MIN. SWITCH

Rif. 01	q.tà 01	Titolo/Nome CHATTANOOGA STEAM TECH 4800		N.articolo/Riferimento 200300	
Progettato da Ceschi	Controllato da A.Qualità	Approvato da-data Direz. Generale	Nome file CHAT. STEAM TECH 4800 230V	Data emissione 26 MAGGIO 2003	Revisione 0
TECNOVAP	CHATTANOOGA STEAM TECH 4800W 230V 50/60Hz 1~				
	Questo disegno è di proprietà della Tecnovap S.N.C. che si riserva tutti i diritti sanciti dalla legge: qualsiasi divulgazione o riproduzione è vietata senza autorizzazione		Modifica		